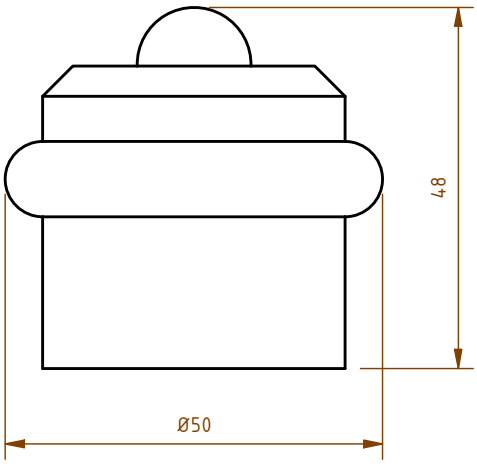

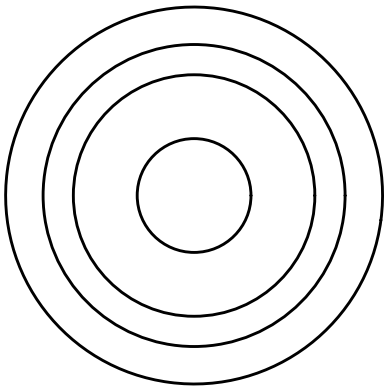

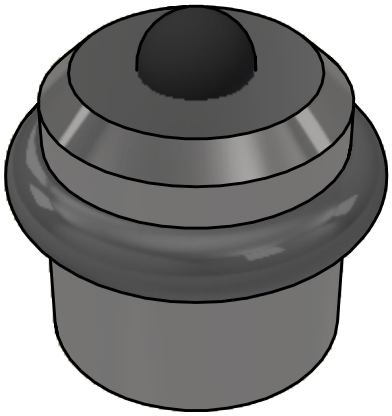

Eine detailierte Zeichnung
können Sie auf Anfrage erhalten.

Bauer DUO				(Zul. Abw.)		Biegeradius	Maßstab 1:1	Gewicht: 0,347 kg
							Werkstoff: 1.4305 Materialstärke: Ø40 mm Maße in mm	
					Datum	Name	Türstopper 218BM	
				Bearb.	05.10.2021	J. Klingelhöfer		
				Gepr.				
				Norm				
Zust.	Änderung	Datum	Name					
DREILICH Edelstahlverarbeitung	Zeppelinstr. 1 D-67681 Sembach Tel: +49 (0)6303-99959-0 Fax: +49 (0)6303-99959-29			Diese Zeichnung ist urheberrechtlich geschützt. Sie darf ohne unsere ausdrückliche Zustimmung weder vervielfältigt noch in irgendeiner Weise verwendet oder an Dritte weitergegeben werden.			1002270001	1 Blätter
							Ersatz für:	Ersatz durch: